Kit LOGO! UTN: pasaje LOCAL / REMOTO

Matías Alegre · Ing. Electrónica UTN FRBB · 31/10/2026 · 0BA7 (192.168.0.2), 0BA8 (192.168.0.3), TDE (192.168.0.4)

1. Cómo está armado

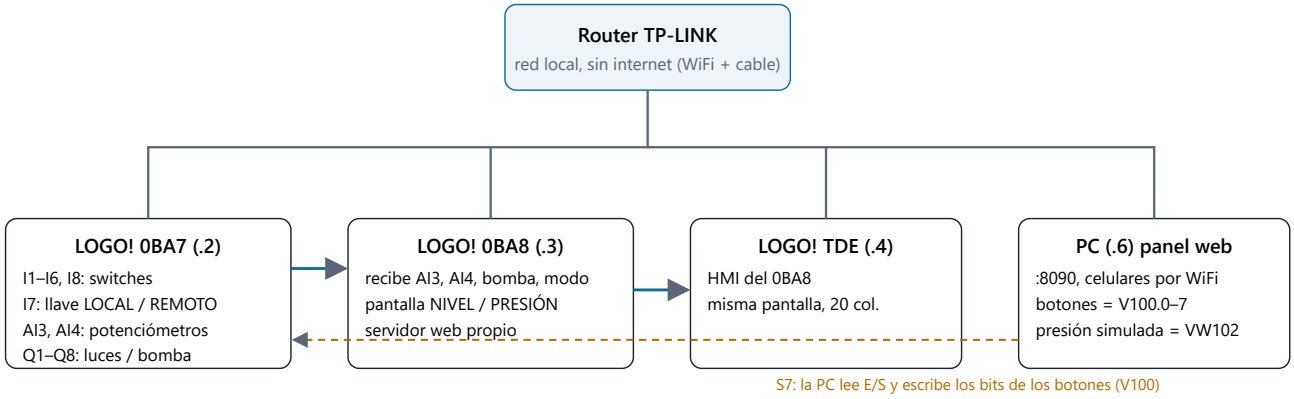

Figura 1. Todo cuelga del router. El 0BA7 le pasa al 0BA8 los potenciómetros (VW0, VW2) y la bomba/modo (M1, M2). El 0BA7 hace el control; el 0BA8 y el TDE muestran; la PC sirve el panel web.

2. Lógica de cada fila del 0BA7

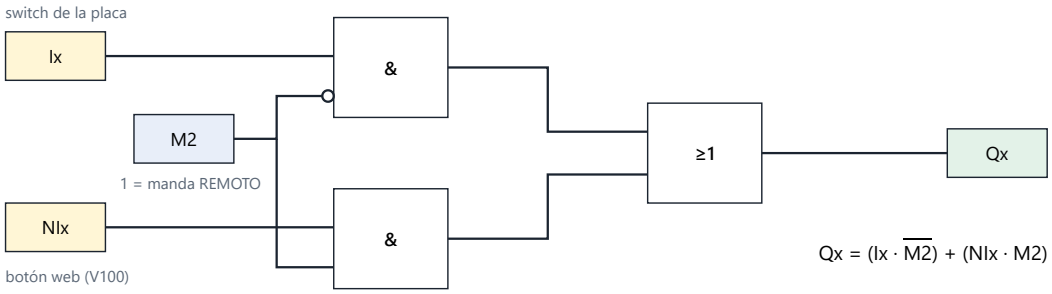

Figura 2. Igual en las filas 1–6 y 8 (la fila 8 usa I8 con NI7). Si M2 = 0 manda el switch; si M2 = 1 manda el botón web. M2 no es la llave directamente: sale de la traba de la figura 3.

3. Traba actual de REMOTO a LOCAL (cargada en el 0BA7)

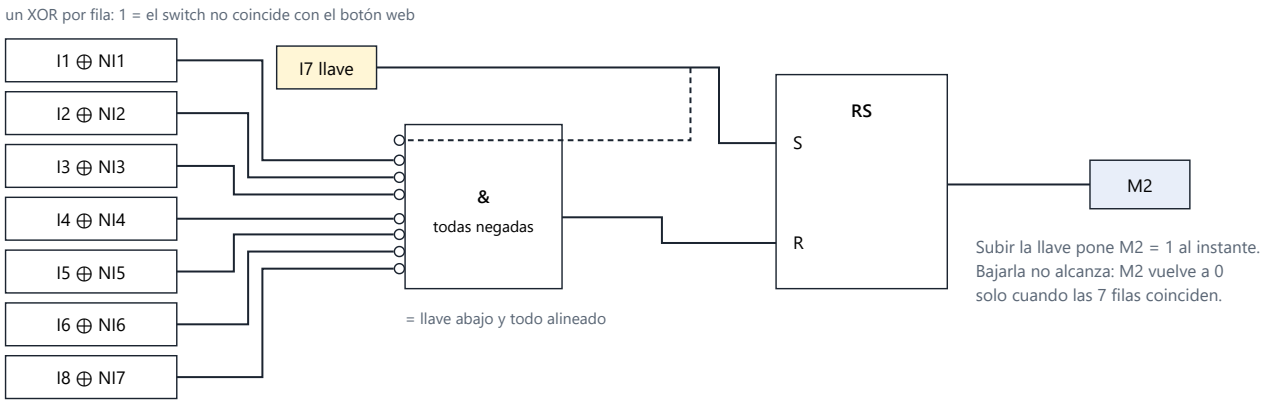

Figura 3. Bloques B029–B039 del programa. Con la llave abajo y alguna fila distinta, el PLC sigue en REMOTO y el panel web avisa en amarillo qué switch hay que mover.

4. LOCAL → REMOTO (ya resuelto)

Mientras el modo efectivo es LOCAL (M2 = 0), el servidor de la PC copia los switches a los botones web (V100 = I1–I8, sin I7). Al subir la llave los botones ya valen lo mismo que los switches y ninguna salida cambia. Esto hoy depende de la PC: sin el servidor corriendo, no hay copia.

5. REMOTO → LOCAL: las opciones

A. Esperar a que se alineen los switches (la que está cargada)

Al bajar la llave el PLC sigue en REMOTO hasta que el operador pone cada switch como dice el botón web. Recién ahí pasa a LOCAL.

+ Sin salto. El switch siempre indica el estado real de la salida. Todo en el PLC, anda sin la PC.

− El operador baja la llave y "no pasa nada" hasta mover switches; si no ve el panel, no sabe qué falta.

B. Switch como inversor (toggle), sin tocar nada

Al bajar la llave el PLC pasa a LOCAL enseguida y guarda, por fila, si el switch coincidía o no con la salida (Dx). Desde ahí `Qx = Ix ⊕ Dx`: mover el switch invierte la luz desde donde estaba.

+ Sin salto y sin esperar. Cambio inmediato.

− La posición del switch deja de decir si la luz está prendida (arriba puede ser apagada). Hay que definir cuándo se borra Dx.

C. Pasar directo (descartada)

Al bajar la llave cada salida toma el valor de su switch.

+ La más simple.

− Salto: cualquier salida distinta cambia de golpe al pasar de modo.

6. Pregunta

¿Cuál de las tres prefiere para REMOTO → LOCAL? ¿Y la copia de LOCAL → REMOTO la dejamos en la PC o la pasamos al PLC?